INSTRUKCJA OBSŁUGI I MONTAŻU
BRAMA SEGMENTOWA
FUTURE

Wstęp

Przed rozpoczęciem montażu należy zapoznać się z niniejszą instrukcją a następnie postępować zgodnie ze wskazówkami w niej zawartymi, które gwarantują bezpieczny montaż, właściwą konserwację oraz przyczyniają się do długiej bezawaryjnej eksploatacji.

Instrukcja obejmuje montaż wszystkich wersji bram według podziału przyjętego w ofercie handlowej wraz z wyposażeniem standardowym i opcjonalnym.

Brama garażowa segmentowa FUTURE jest przeznaczona do użytku własnego.

Ostrzeżenia i ważne informacje

⚠ Montaż bramy można rozpocząć w momencie zakończenia wszystkich prac wykończeniowych, ściany powinny być wytynkowane, posadzka wykończona. Ściany powinny być wykonane zgodnie ze sztuką budowlaną. Wewnętrzna strona ściany z otworem montażowym musi stanowić jedną płaszczyznę i być prostopadła do podłogi. Wewnętrzne lica otworu montażowego powinny być prostopadłe do wewnętrznej płaszczyzny ściany z otworem montażowym. Górne lico otworu montażowego powinno być poziome równoległe do posadzki. Posadzka pod uszczelką powinna być wyprofilowana w sposób umożliwiający odpływ wody.
Pomieszczenie powinno być wolne od pyłu i substancji chemicznych mogących uszkodzić powłokę lakierniczą bramy.

⚠ W czasie użytkowania bramy należy zwrócić uwagę aby na drodze ruchu płaszcza bramy nie znajdowały się żadne przeszkody, w szczególności osoby.
Uwaga! Niebezpieczeństwo wypadku.

⚠ Jakiekolwiek przeróbki i zmiany w konstrukcji bramy są niedopuszczalne jako że mogą mieć wpływ na bezpieczeństwo użytkowania bramy oraz powodują utratę gwarancji.

⚠ Ze względu na dokładne dobranie sprężyn równoważących do ciężaru skrzydła bramy zabrania się wykonywania żadnych dodatkowych dociepleń oraz montażu jakichkolwiek innych elementów mogących doprowadzić do przeciążeń. Może to prowadzić do niewłaściwego funkcjonowania bramy.
Uwaga! Niebezpieczeństwo wypadku.

⚠ Należy zwrócić szczególną uwagę na podwieszenie prowadnic. W przypadku nie podwieszenia prowadnic próba otwarcia bramy może zakończyć się wypadkiem lub uszkodzeniem bramy.
Uwaga! Niebezpieczeństwo wypadku.

⚠ **Po zamontowaniu bramy należy niezwłocznie usunąć folię ochronną z paneli, w przeciwnym razie pod wpływem promieniowania słonecznego folia bardzo mocno przylgnie do blachy. Późniejsze usunięcie folii może okazać się niemożliwe.**

Montaż bramy

Instrukcja ta zawiera podstawowe informacje pozwalające na wykonanie prawidłowego montażu bramy. Właściwy montaż bramy ma zasadniczy wpływ na późniejszą eksploatację i w związku z tym powinien być przeprowadzony przez doświadczonych monterów dysponujących zestawem odpowiednich narzędzi. Montaż jest wykonywany przez producenta na dodatkowe zlecenie klienta. Montażu dokonuje serwis producenta lub odpowiednio przeszkolone zespoły monterskie autoryzowanych przedstawicieli handlowych. Jeżeli montaż będzie wykonywany samodzielnie należy stosować się do zaleceń instrukcji w celu wykluczenia wszelkich nieprawidłowości funkcjonowania bramy, zbyt szybkiego zużycia i potencjalnej utracie gwarancji.

Rys.1

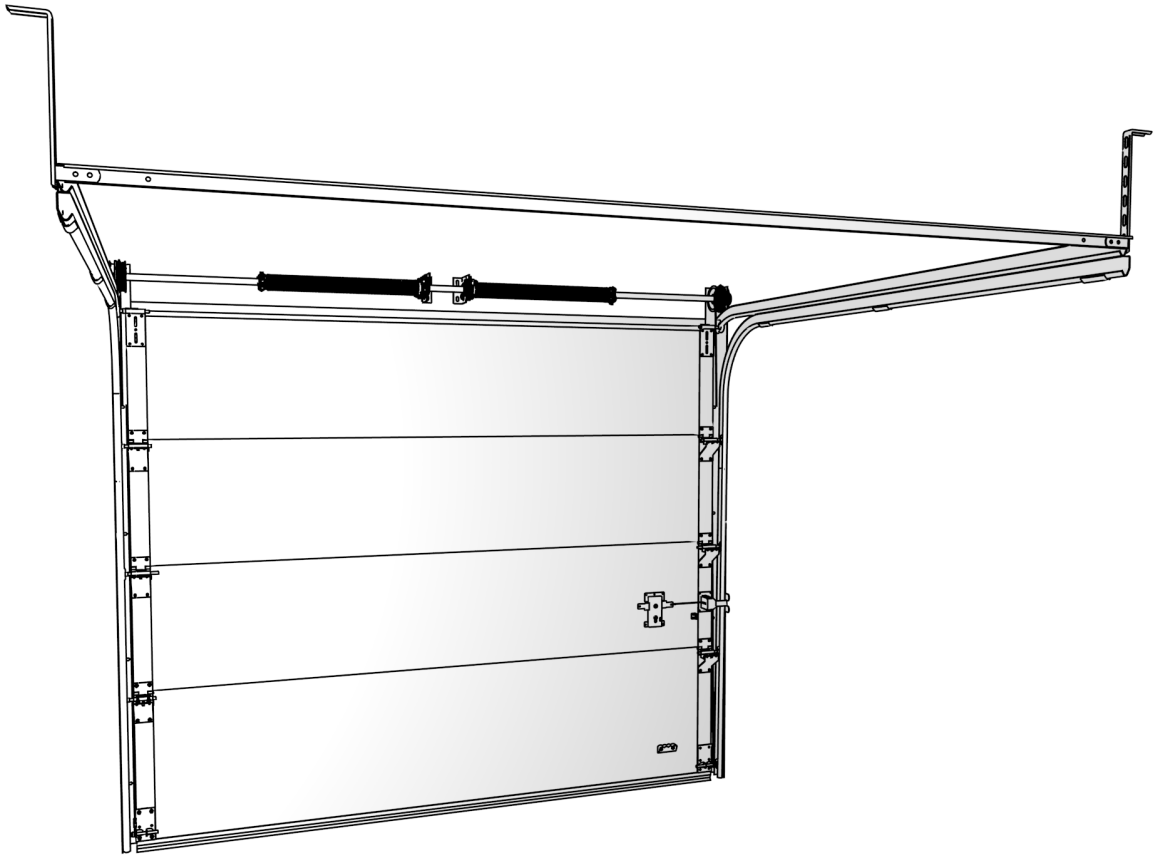

Niezbędne narzędzia potrzebne do prawidłowego zamontowania bramy, (rys.2).

Rys.2

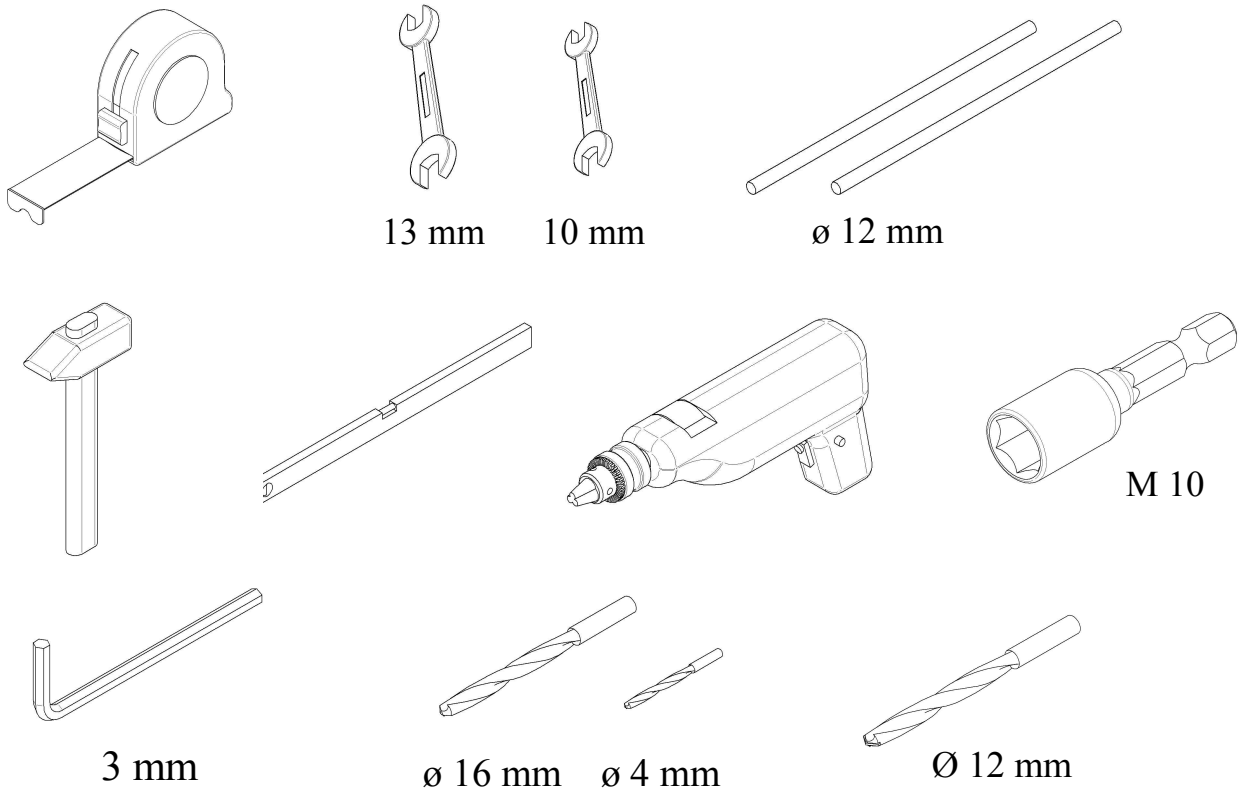

Przed rozpoczęciem montażu należy dokładnie sprawdzić poprawność wykonania otworu, ścian i posadzki w którym ma być zamontowana brama oraz zgodność rzeczywistych wymiarów otworu z wymiarami zamówieniowymi Ho i So, (Rys.3).

Rys.3

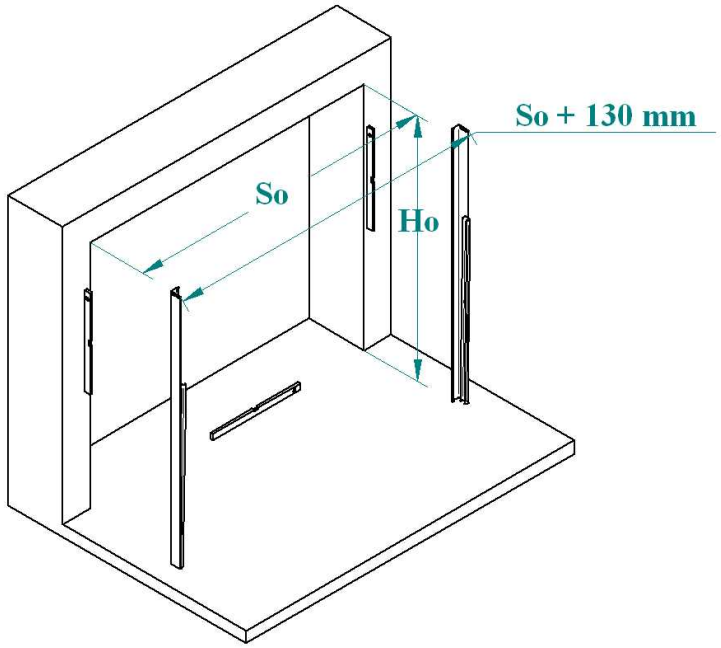

Po sprawdzeniu zgodności pomiędzy rzeczywistymi wymiarami otworu a wymiarami zamówieniowymi przystępujemy montażu do kątowników pionowych /ościeżnicy/ (Rys.4). Jeżeli rzeczywisty otwór jest mniejszy niż szerokość zamówionej bramy, wymiar 65 mm przedstawiony na rys. 4 należy odpowiednio zwiększyć.

Rys.4

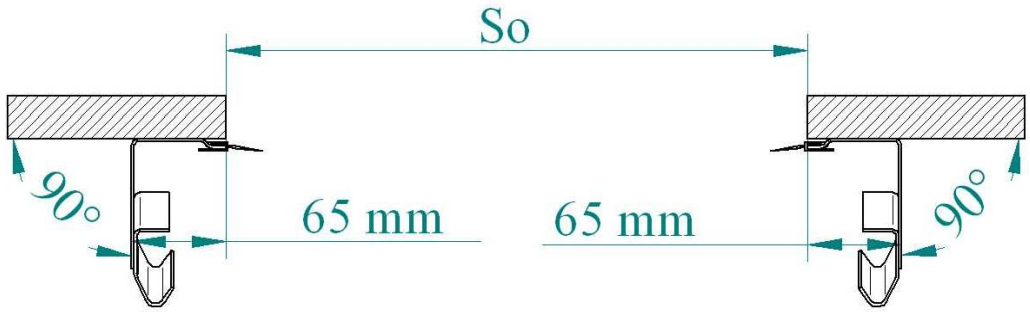

Należy ustawić kątownik w odpowiednim położeniu i oznaczyć miejsca wykonania otworów, (Rys.5 i 6).

Rys.5

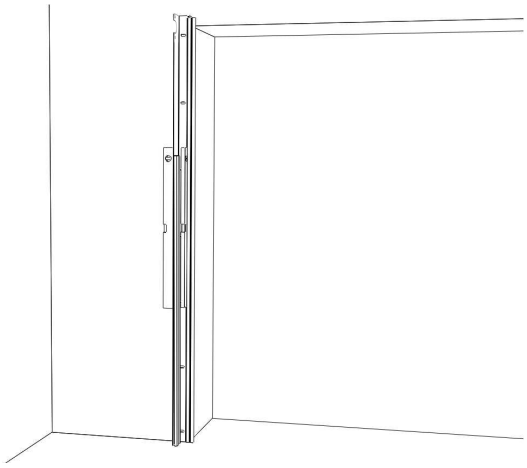

Rys.6

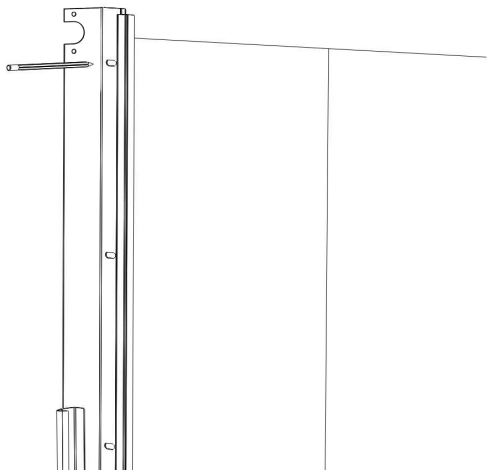

Po oznaczeniu punktów wykonania otworów odstawiamy kątownik i przy pomocy wiertarki wykonujemy otwory, (Rys.7 i 8).

Rys.7

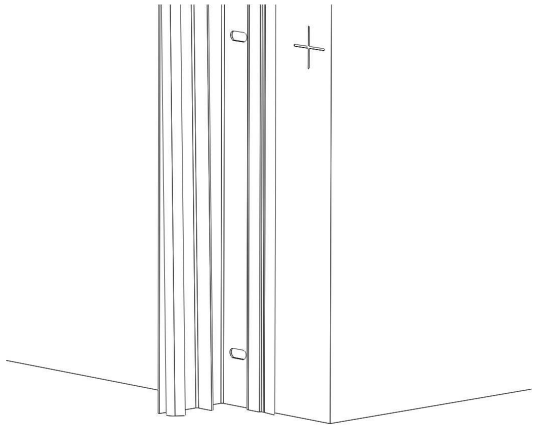

Rys.8

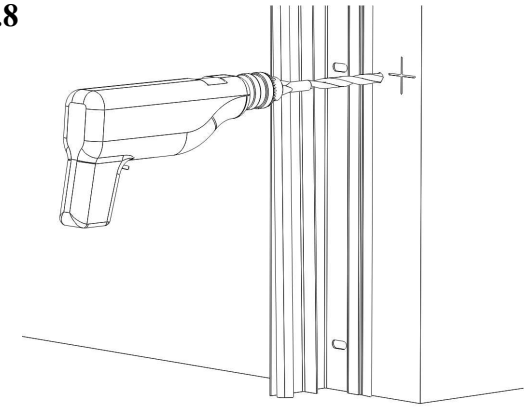

Następnie w wykonanych otworach umieszczamy kołki rozporowe odpowiednie dla materiału z którego wykonano ścianę, przystawiamy kątownik i ponownie dokładnie ustawiamy we właściwej pozycji a następnie przykręcamy go do ściany, (Rys.9 i 10).

Rys.9

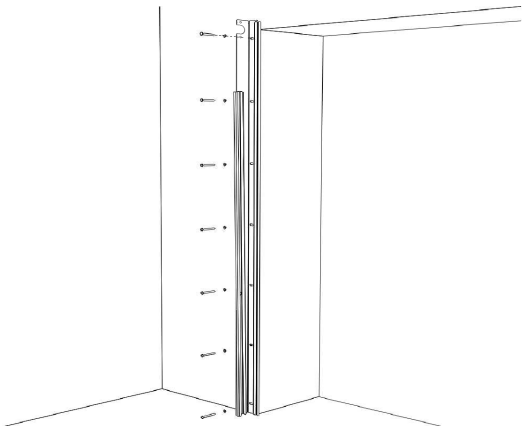

Rys.10

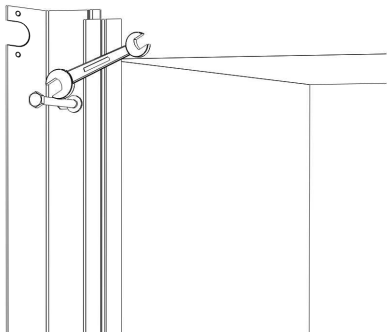

Po zamontowaniu kątowników pionowych do ściany przystępujemy do montażu zespołu prowadnic poziomych, (Rys.11).

Rys.11

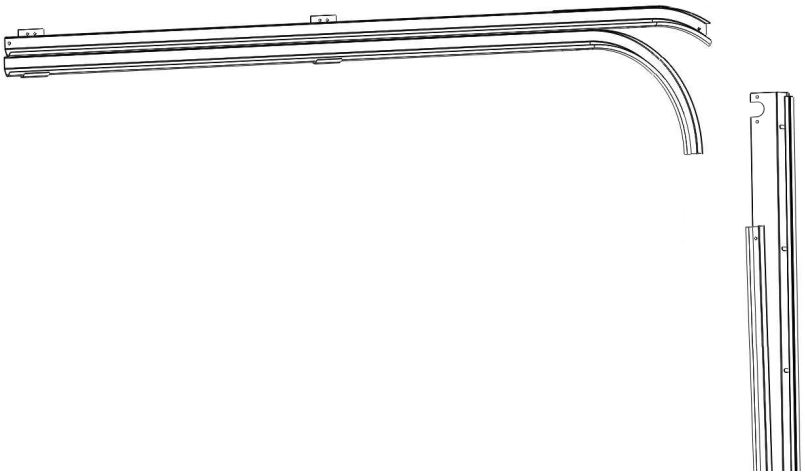

Po ustawieniu zespołów przykręcamy je do kątowników pionowych, a następnie sprawdzamy poprawność montażu na tym etapie poprzez zmierzenie przekątnych, (Rys.12 i 13).

Rys.12

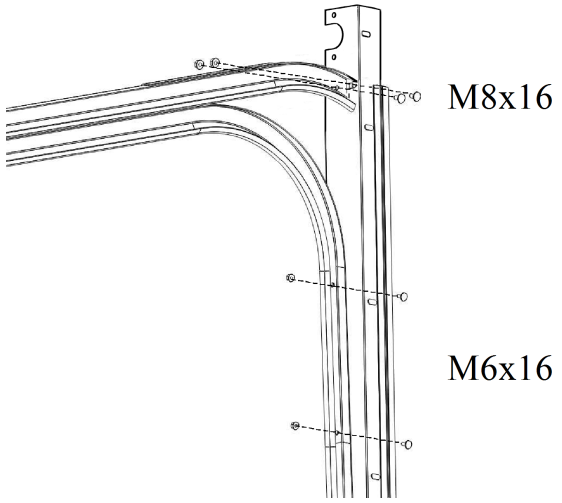

Rys.13

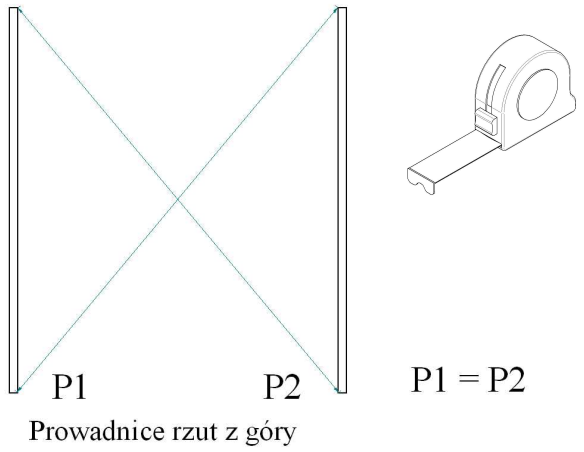

Kolejnym krokiem montażu jest podwieszenie prowadnic do sufitu, (Rys.14 i 15).

Rys.14

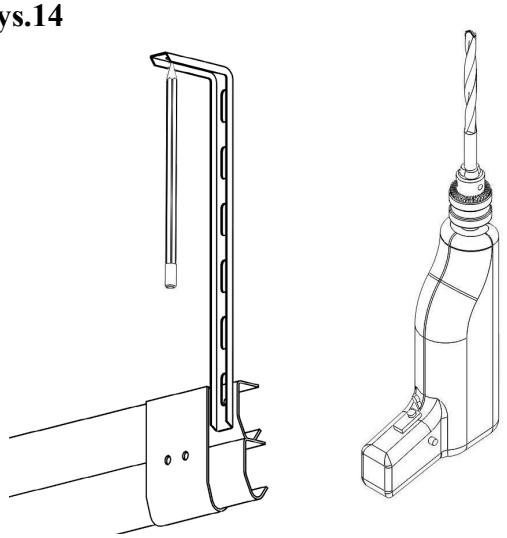

Rys.15

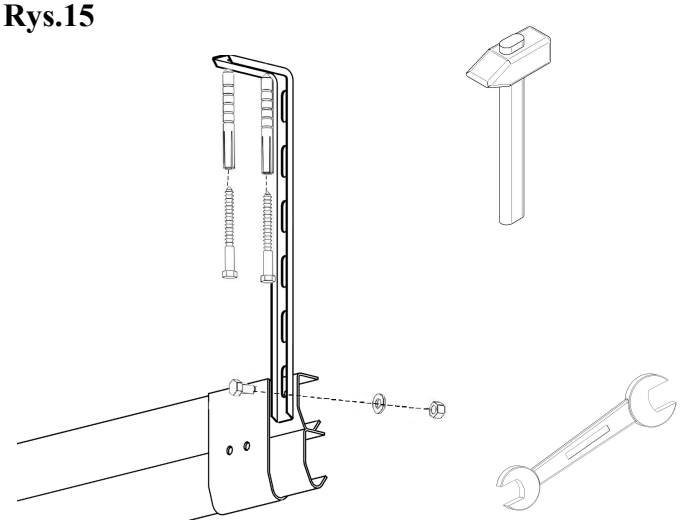

Po podwieszeniu prowadnic do sufitu należy zamontować poprzeczkę prowadnic, (Rys.16 i 17).

Rys.16

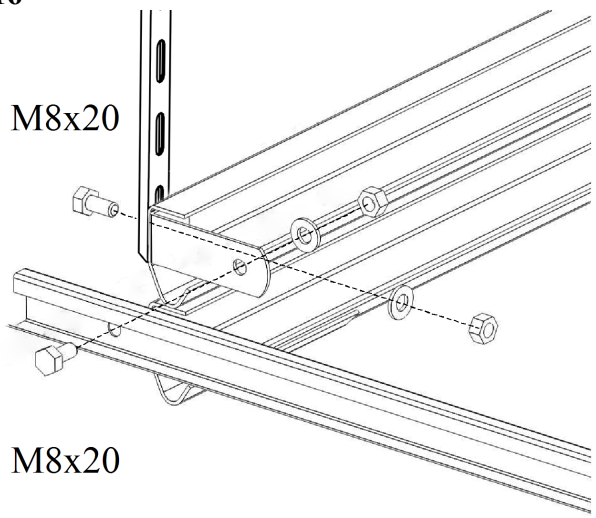

Rys.17

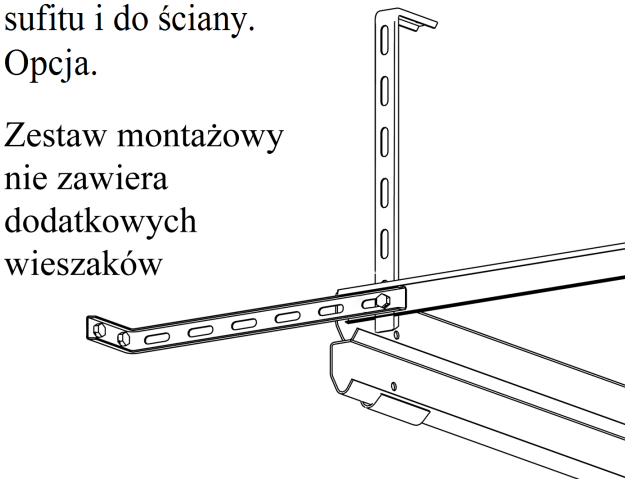

Następnym krokiem w procesie montażu bramy jest, zamontowanie wału sprężyn. Wał w momencie dostawy do klienta jest złożony, (Rys.18).

Rys.18

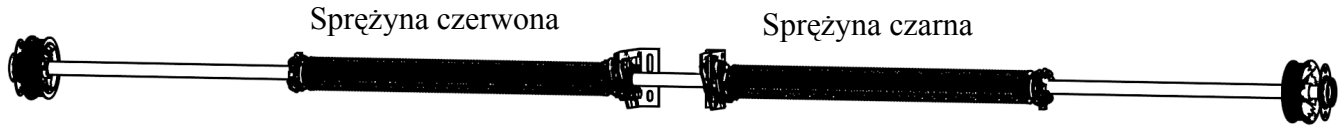

Wał należy ustawić nad otworem drzwiowym w sposób przedstawiony na rys.19 i 20. Oba końce wału montujemy w wycięciach bocznych kątowników. Mocowania do ściany wraz ze sprężynami powinny być ustawione symetrycznie na wale.

Rys.19

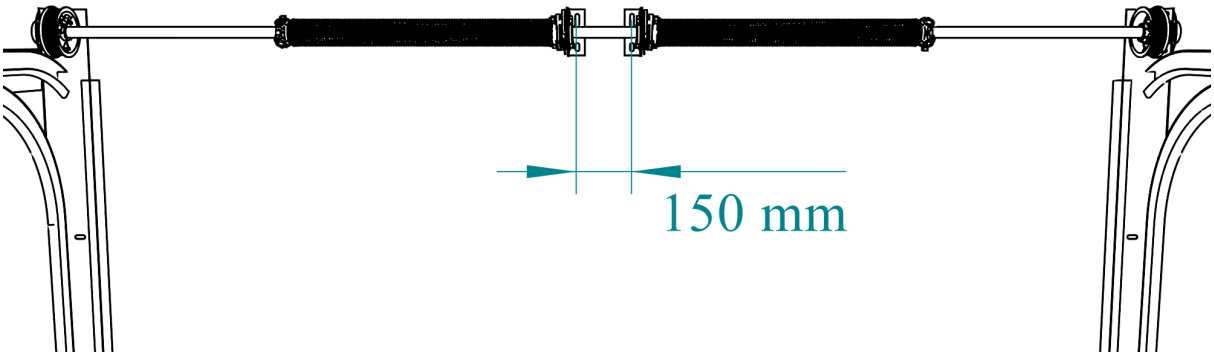

Rys.20

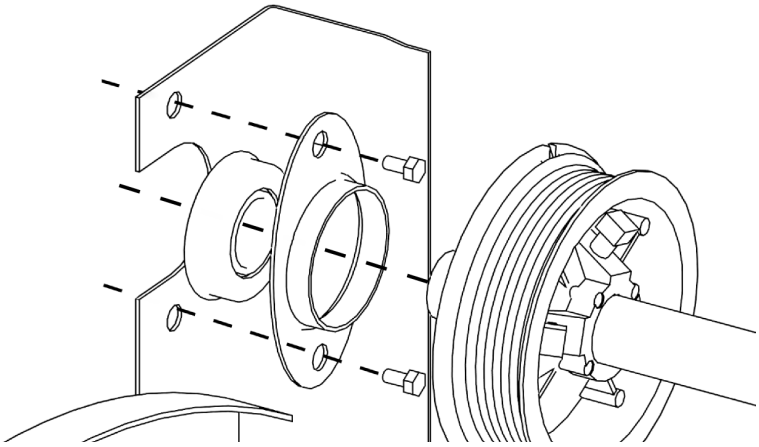

Następnie mocujemy do nadproża podporę środkową wału, (Rys.21).

Rys.21

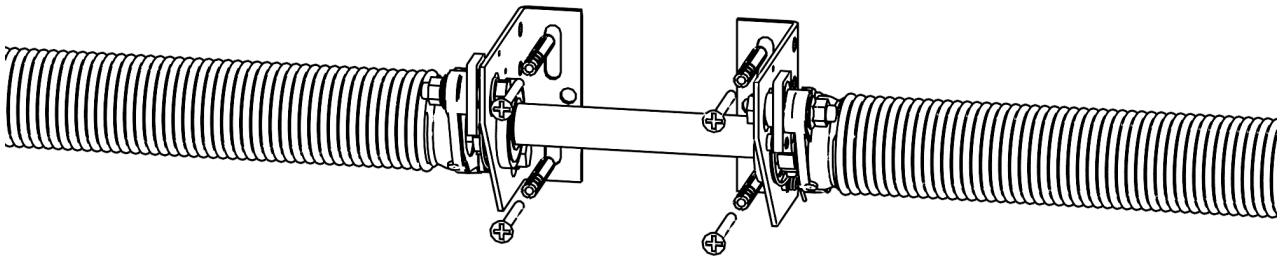

Kolejnym krokiem montażu jest uzbrojenie zabezpieczenia przed skutkami pęknięcia sprężyny – zamocowanie pierścienia zabezpieczenia na wale, (Rys.22,23,24,25).

Rys.22

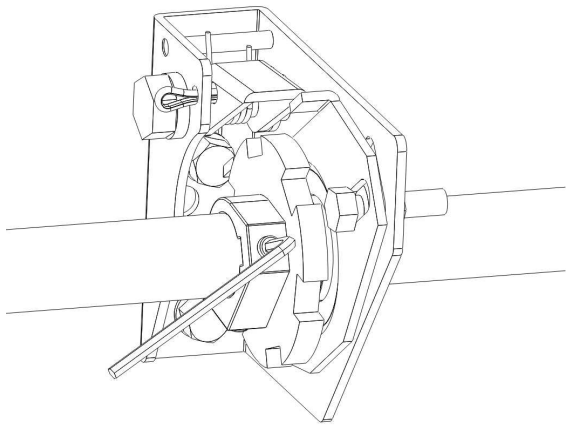

Rys.23

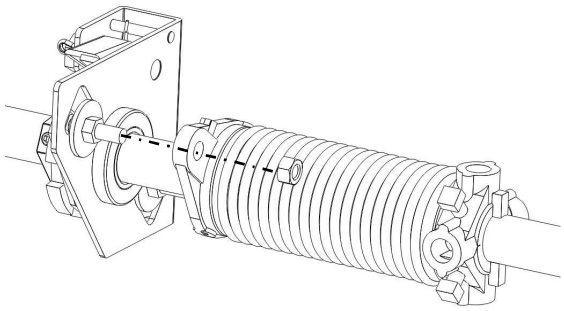

Rys.24

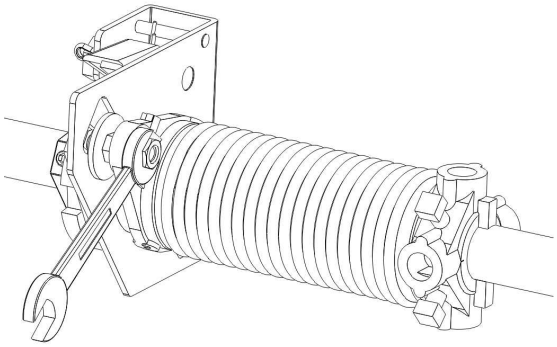

Rys.25

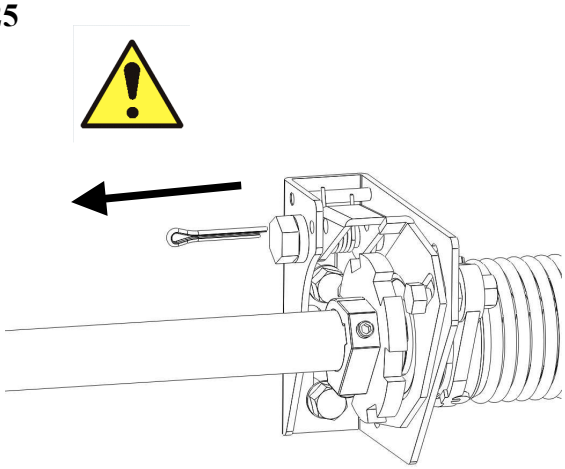

Następnie przystępujemy do montażu paneli, montaż uchwytu dolnego lub jako alternatywy zabezpieczenia przed skutkami pęknięcia linki, (Rys.26 i 27).

Rys.26

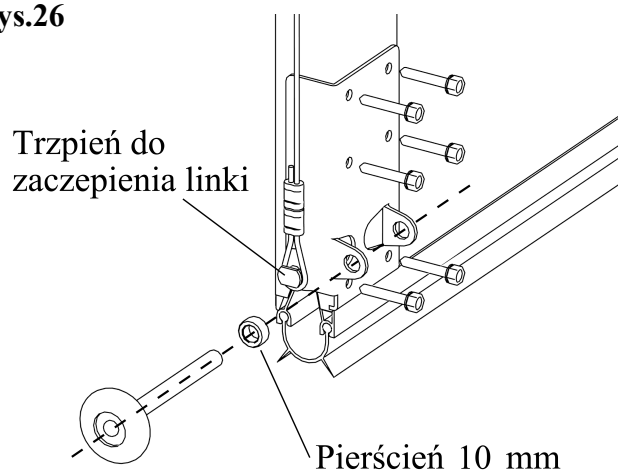

Rys.27

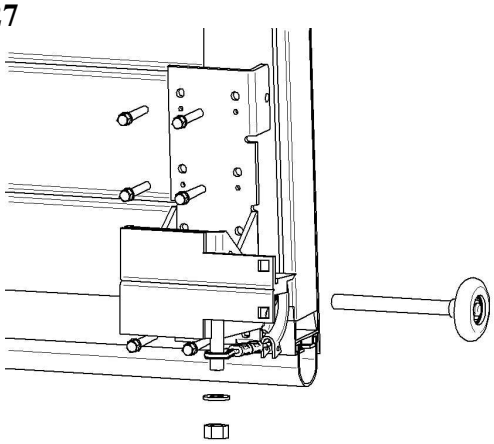

Montaż zawiasu bocznego, (Rys.28 i 29).

Rys.28

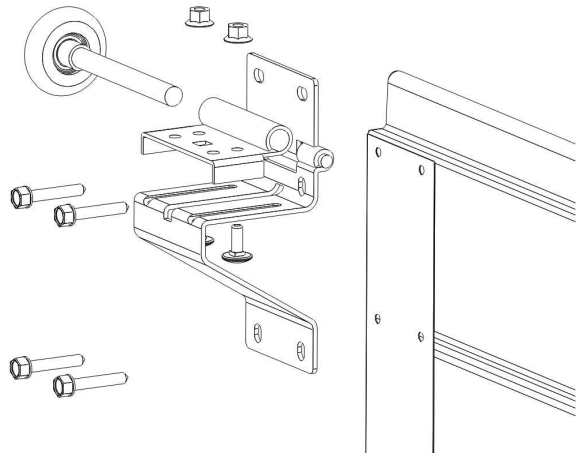

Rys.29

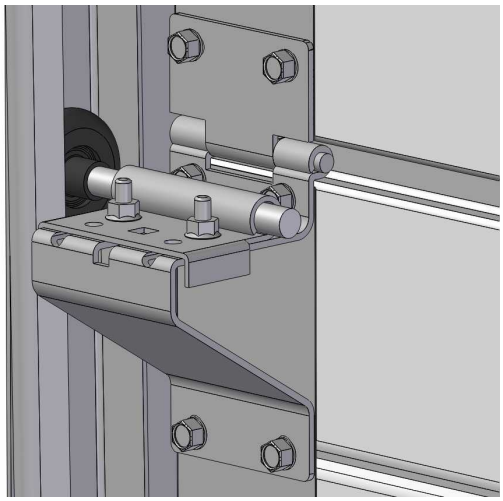

Montaż zawiasu środkowego, zawias w bramach powyżej szerokości So = 2600 mm, (Rys.30 i 31).

Rys.30

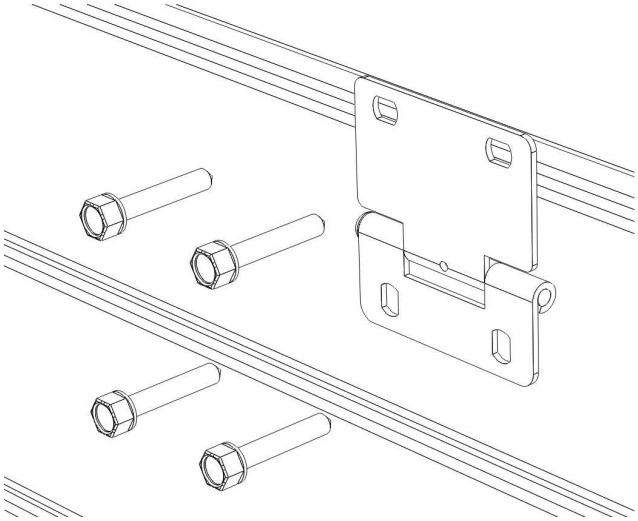

Rys.31

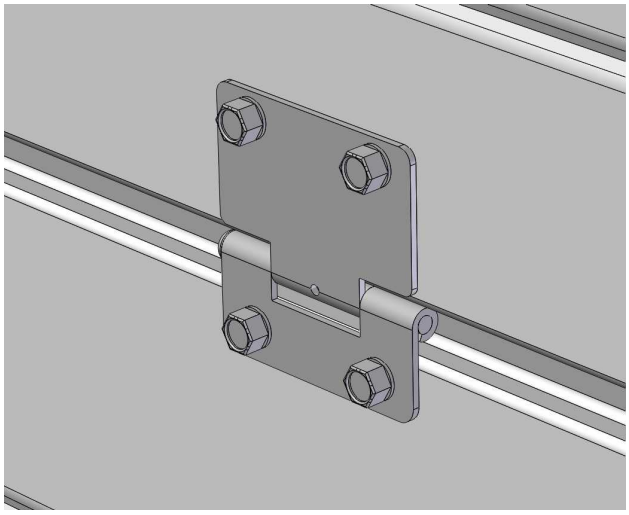

Montaż uchwytu górnego dzieli się na dwa etapy pierwszy to przymocowanie uchwytu dwoma wkrętami i ustawienie go w pozycji gwarantującej właściwy docisk panela do uszczelki bocznej. Właściwą pozycję panela uzyskujemy przesuwając uchwyt w górę lub w dół, (Rys. 32 i 33).

Rys.32

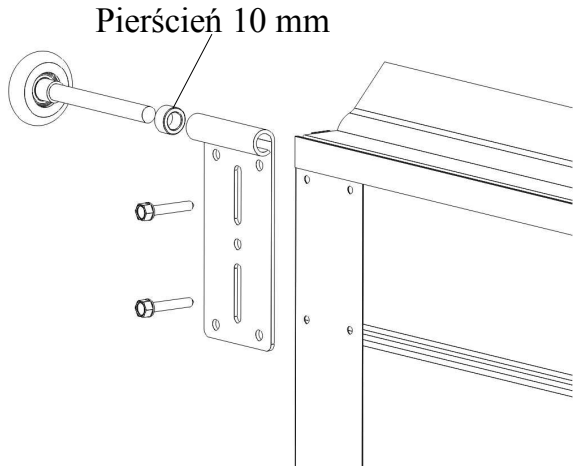

Rys.33

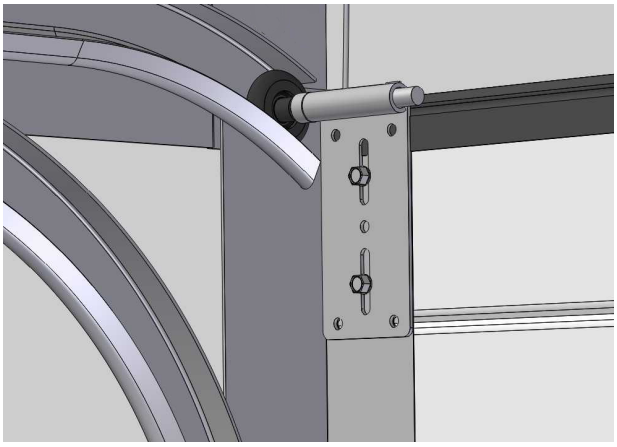

Po ustawieniu uchwytu górnego przykręcamy pozostałe wkręty, (Rys 34 i 35).

Rys.34

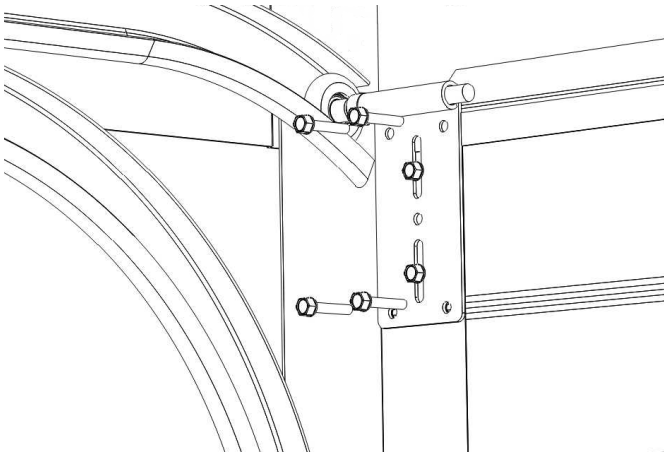

Rys.35

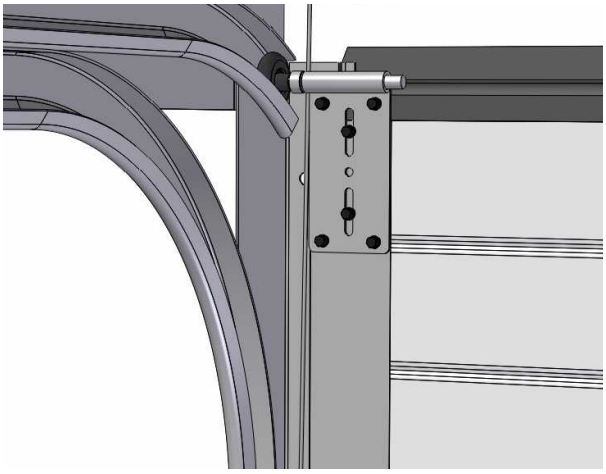

Następnie należy założyć linki na bębny, (Rys.36), naprężyć a potem przykręcić bęben, (Rys.37).

Rys.36

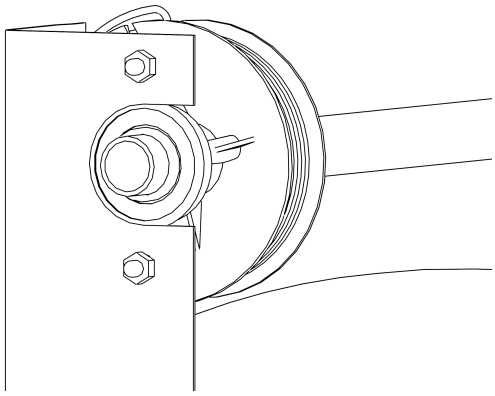

Rys.37

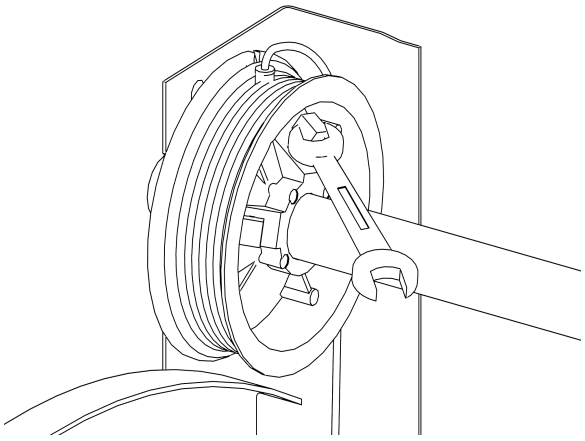

Kolejnym krokiem montażu bramy jest skręcenie wstępne sprężyn równoważących ciężar skrzydła, (Rys.38). Ilość obrotów skręcenia wstępnego N (liczba szacunkowa) należy dobrać z Tabeli 1. Następnie należy przykręcić czop sprężyny do wału, (Rys.39) i dokonać próbnego otwarcia bramy, w razie potrzeby należy dokonać niezbędnych regulacji napięcia sprężyn.

Rys.38

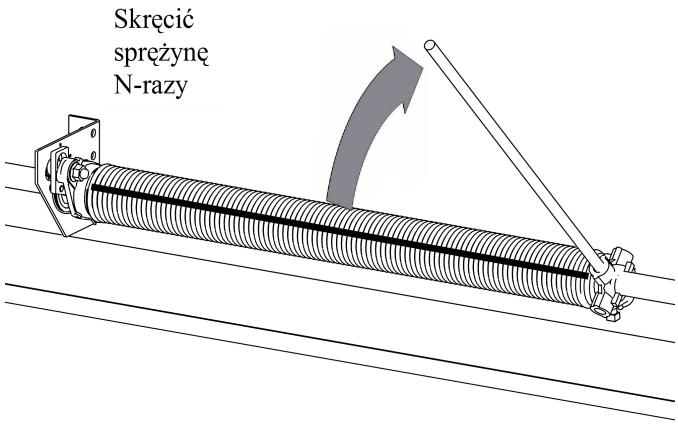

Rys.39

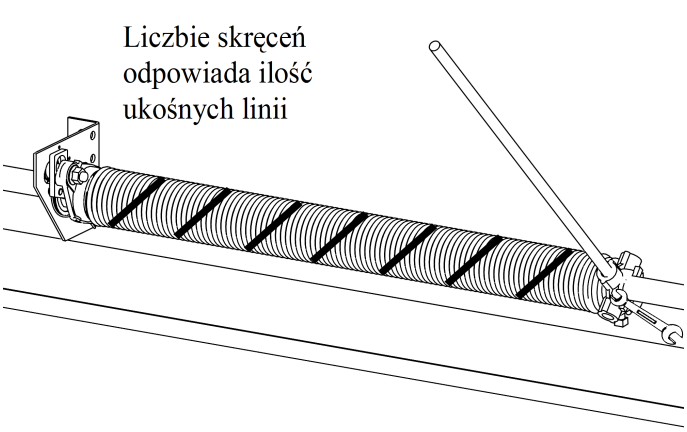

Tabela 1

Wysokość bramy **Ho** w [mm]	2000	2200	2400	2600	2800	3000
Liczba skręceń **N**	7,1	7,8	8,4	8,9	9,2	9,8

W przypadku wersji bramy bez zamka do skrzydła bramy montujemy zasuwę i wykonujemy w ościeżnicy otwór na rygiel, (Rys.40). W wersji bramy z zamkiem należy zamontować zamek wraz z zatrzaskiem. Zamek należy połączyć z zatrzaskiem za pomocą cięgna, (Rys.41).

Rys.40

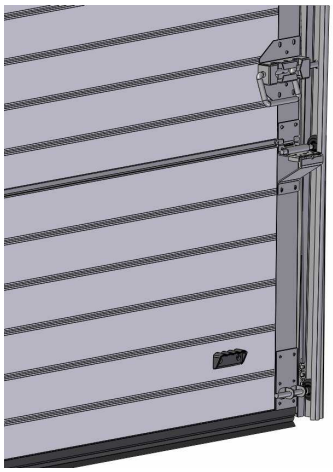

Rys.41

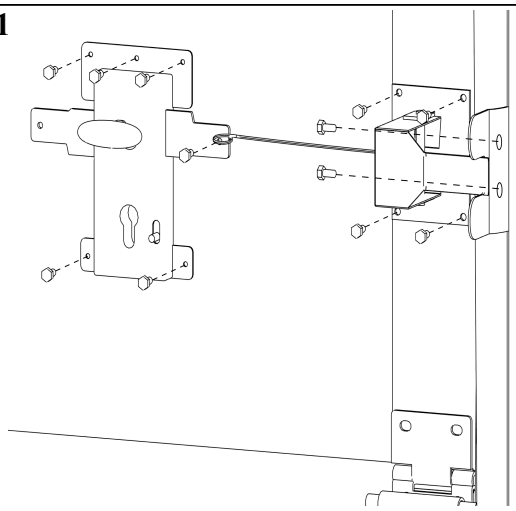

Przegląd i konserwacja

Średnio co sześć miesięcy należy dokonać przeglądu bramy. Szczególną uwagę należy zwrócić na zespół sprężyn równoważących ciężar skrzydła. W razie konieczności należy zwiększyć lub zmniejszyć napięcie sprężyn. Ponadto wymagane jest przeglądnięcie rolek oraz elementów mocowanych za pomocą śrub i wkrętów. Na bieżąco należy kontrolować stan lin, w razie zauważenia jakichkolwiek uszkodzeń linę należy niezwłocznie wymienić. Ruchome elementy bramy należy smarować za pomocą ogólnie dostępnych smarów w sprayu.

⚠ **Nie przeprowadzenie powyższych przeglądów może doprowadzić do awarii bramy a co za tym idzie sprowadza niebezpieczeństwo zranienia lub uszkodzenia mienia.**